山口県春季中部地区バドミントン大会

日　　時　　平成20年4月20日(日)
場　　所　　下松市民体育館
参加人員　　166人

試　合　結　果

	1　位	2　位
男子B級 シングルス	石本　燎　（平川中学校）	田中　弘章　（西部システム）
男子B級 ダブルス	原田　学登　（ウィズユー） 石脇　優太　（マイスタイル）	三嶋　直義　（出　光） 片山　光昭　（〃）
男子C級 ダブルス	鳥越　和之　（オービーズ） 藤井　宏明　（〃）	伊藤　卓哉　（平川中学校） 白石　稔真　（〃）
女子B級 シングルス	水津ありさ　（島田中学校）	本城　智子　（平川中学校）
女子B級 ダブルス	伊崎亜希子　（和木体協） 井原　陽子　（〃）	松本　恵美　（平生ドリーム） 長友美佐子　（〃）
女子C級 ダブルス	水津ありさ　（島田中学校） 森永理恵奈　（〃）	本城　智子　（平川中学校） 村川茉奈美　（〃）

問合せ先　山本　0833－46－2220

昇　級

男子B級単(MBS)

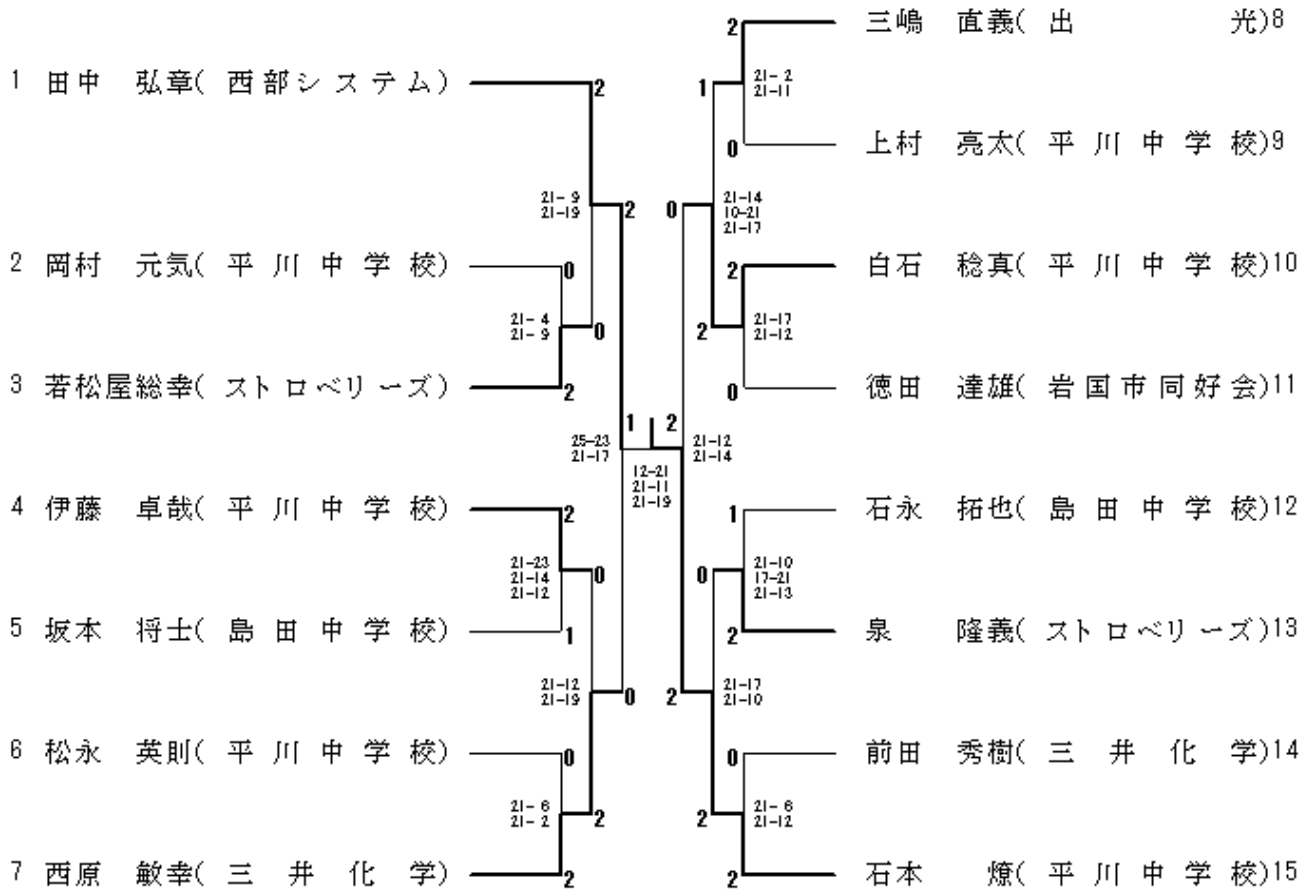
1 田中 弘章(西部システム)
2 岡村 元気(平川中学校)
3 若松屋総幸(ストロベリーズ)
4 伊藤 卓哉(平川中学校)
5 坂本 将士(島田中学校)
6 松永 英則(平川中学校)
7 西原 敏幸(三井化学)
三嶋 直義(出 光)8
上村 亮太(平川中学校)9
白石 稔真(平川中学校)10
徳田 達雄(岩国市同好会)11
石永 拓也(島田中学校)12
泉 隆義(ストロベリーズ)13
前田 秀樹(三井化学)14
石本 燎(平川中学校)15
21-9 21-19
21-4 21-9
21-23 21-14 21-12
21-12 21-19
21-6 21-2
25-23 21-17
12-21 21-11 21-19
21-12 21-14
21-2 21-11
21-14 10-21 21-17
21-17 21-12
21-10 17-21 21-13
21-17 21-10
21-6 21-12

男子B級複(MBD)

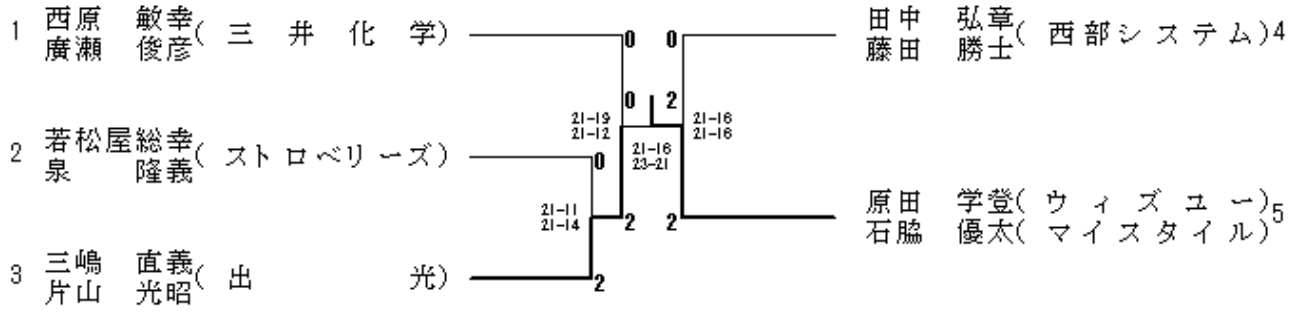
1 西原 敏幸 廣瀬 俊彦 (三 井 化 学)
2 若松屋総幸 泉 隆義 (ストロベリーズ)
3 三嶋 直義 片山 光昭 (出 光)
4 田中 弘章 藤田 勝士 (西部システム)
5 原田 学登 石脇 優太 (ウィズユー) (マイスタイル)
0
0
0
2
0
2
2
2
21-19
21-12
21-11
21-14
21-16
23-21
21-16
21-16

男子C級複(MCD)

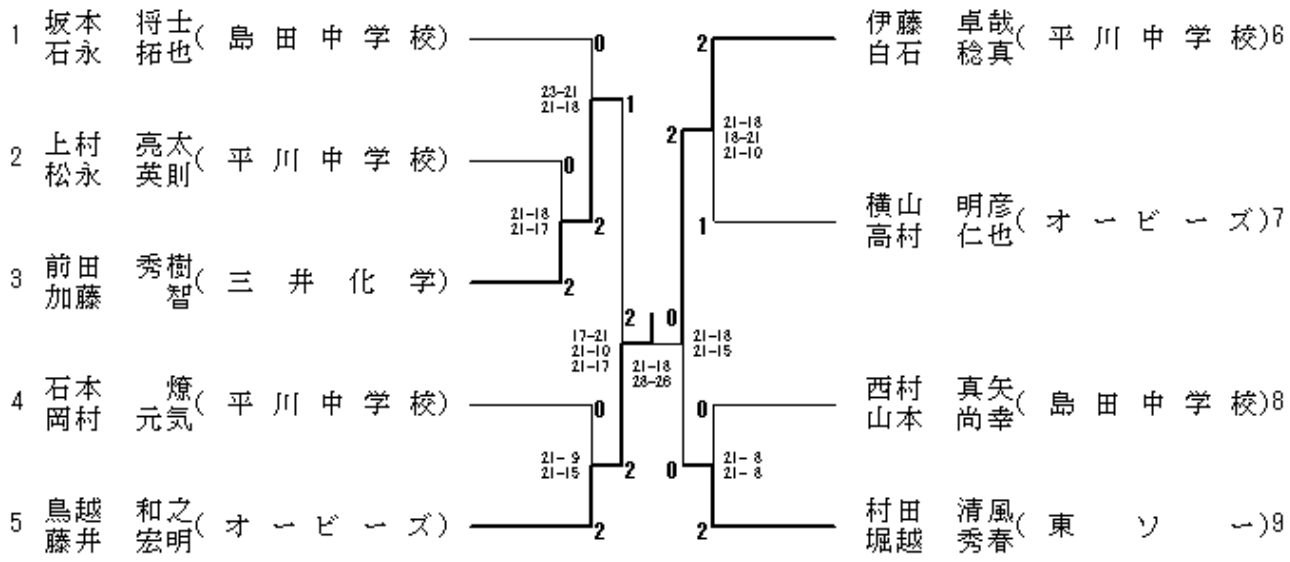
1 坂本 将士 石永 拓也 (島田中学校)
2 上村 亮太 松永 英則 (平川中学校)
3 前田 秀樹 加藤 智 (三井化学)
4 石本 燎 岡村 元気 (平川中学校)
5 鳥越 和之 藤井 宏明 (オービーズ)
伊藤 卓哉 白石 稔真 (平川中学校)6
横山 明彦 高村 仁也 (オービーズ)7
西村 真矢 山本 尚幸 (島田中学校)8
村田 清風 堀越 秀春 (東ソー)9
23-21 21-18
21-18 21-17
17-21 21-10 21-17
21-18 28-26
21-9 21-15
21-18 18-21 21-10
21-18 21-15
21-8 21-8

女子B級単(LBS)

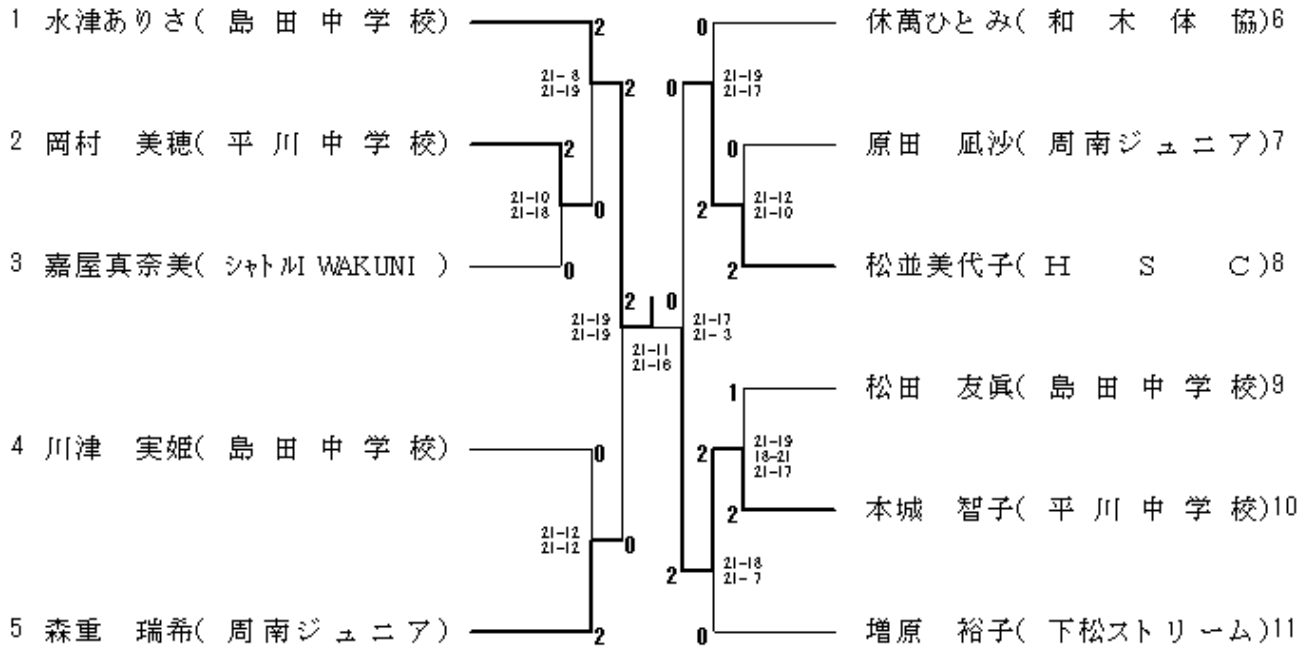
1 水津ありさ(島 田 中 学 校)
2 岡村 美穂(平 川 中 学 校)
3 嘉屋真奈美(シャトルI WAKUNI)
4 川津 実姫(島 田 中 学 校)
5 森重 瑞希(周 南 ジ ュ ニ ア)
休萬ひとみ(和 木 体 協)6
原田 凪沙(周 南 ジ ュ ニ ア)7
松並美代子(H S C)8
松田 友眞(島 田 中 学 校)9
本城 智子(平 川 中 学 校)10
増原 裕子(下松ストリーム)11
21-8 21-19
21-10 21-18
21-19 21-19
21-12 21-12
21-11 21-16
21-19 21-17
21-12 21-10
21-17 21-3
21-19 18-21 21-17
21-18 21-7

女子B級単(LBS)

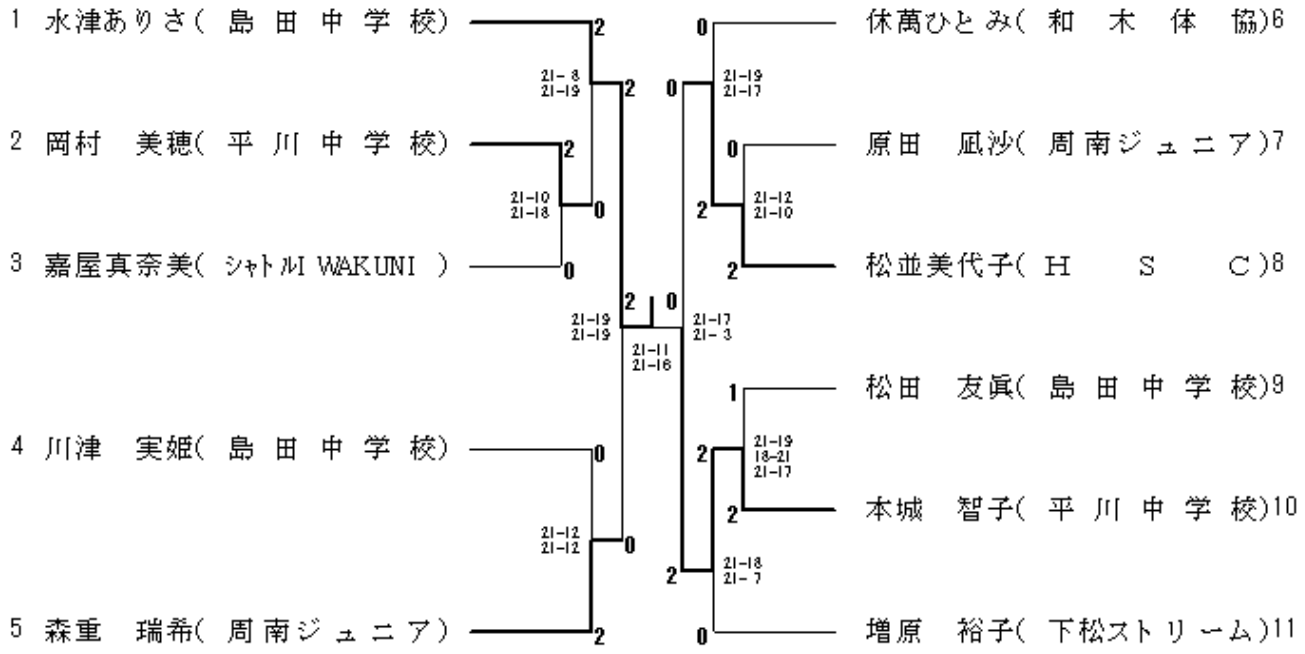
1 水津ありさ(島 田 中 学 校)
2 岡村 美穂(平 川 中 学 校)
3 嘉屋真奈美(シャトルI WAKUNI)
4 川津 実姫(島 田 中 学 校)
5 森重 瑞希(周 南 ジ ュ ニ ア)
休萬ひとみ(和 木 体 協)6
原田 凪沙(周 南 ジ ュ ニ ア)7
松並美代子(H S C)8
松田 友眞(島 田 中 学 校)9
本城 智子(平 川 中 学 校)10
増原 裕子(下松ストリーム)11
21-8 21-19
21-10 21-18
21-19 21-19
21-12 21-12
21-11 21-16
21-19 21-17
21-12 21-10
21-17 21-3
21-19 18-21 21-17
21-18 21-7

女子B級複(LBD)

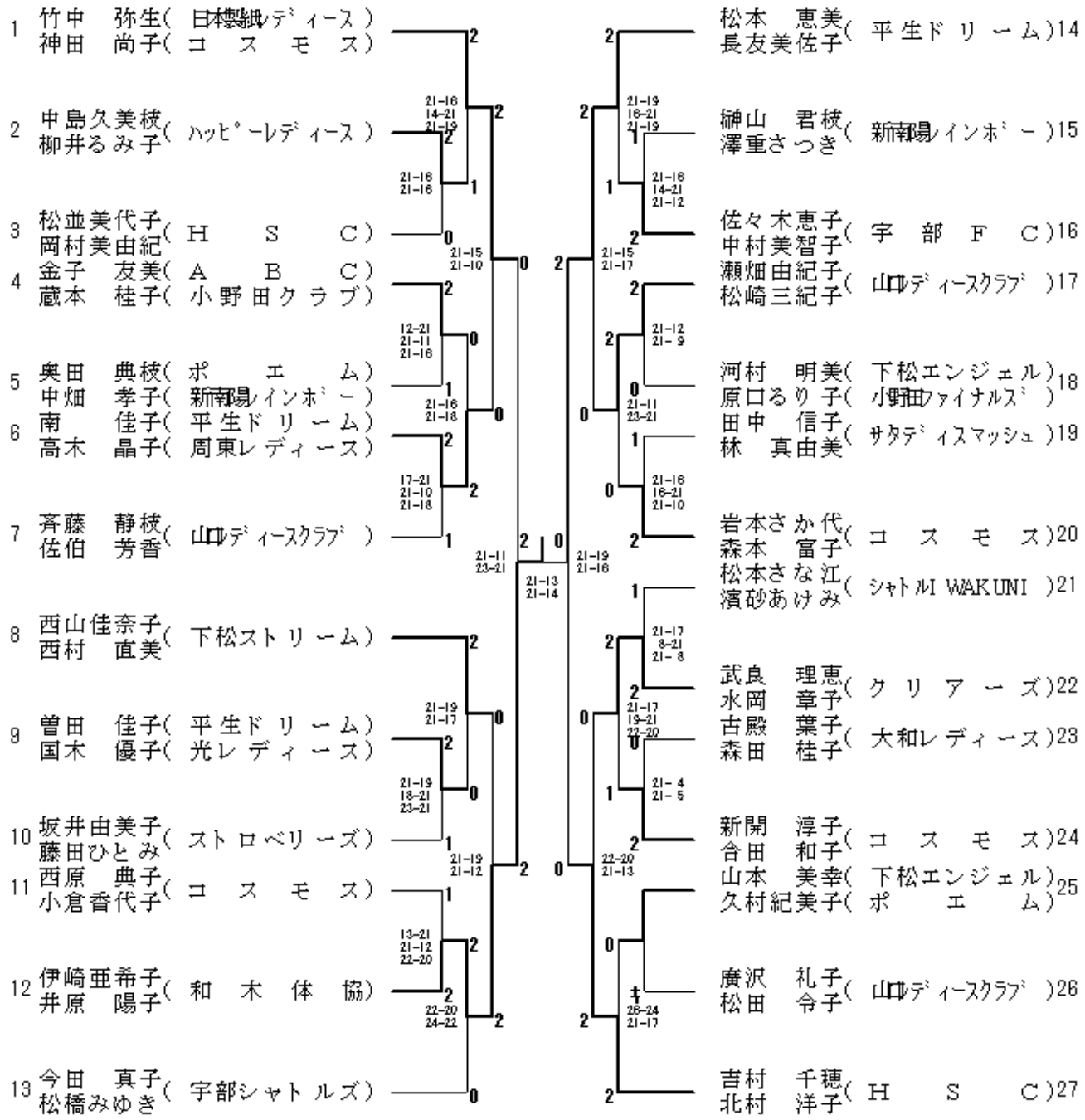
1 竹中 弥生(日本製紙レディース)
神田 尚子(コスモス)
2 中島久美枝
柳井るみ子(ハッピーレディース)
3 松並美代子
岡村美由紀(HSC)
4 金子 友美(ABC)
蔵本 桂子(小野田クラブ)
5 奥田 典枝(ポエム)
中畑 孝子(新南陽ノインボー)
6 南 佳子(平生ドリーム)
高木 晶子(周東レディース)
7 斉藤 静枝
佐伯 芳香(山口レディースクラブ)
8 西山佳奈子
西村 直美(下松ストリーム)
9 曽田 佳子(平生ドリーム)
国木 優子(光レディース)
10 坂井由美子
藤田ひとみ(ストロベリーズ)
11 西原 典子
小倉香代子(コスモス)
12 伊崎亜希子
井原 陽子(和木体協)
13 今田 真子
松橋みゆき(宇部シャトルズ)
14 松本 恵美
長友美佐子(平生ドリーム)
15 榊山 君枝
澤重さつき(新南陽ノインボー)
16 佐々木恵子
中村美智子(宇部FC)
17 瀬畑由紀子
松崎三紀子(山口レディースクラブ)
18 河村 明美(下松エンジェル)
原口るり子(小野田ファイナルズ)
19 田中 信子
林 真由美(サタディスマッシュ)
20 岩本さか代
森本 富子(コスモス)
21 松本さな江
濱砂あけみ(シャトルI WAKUNI)
22 武良 理恵
水岡 章子(クリアーズ)
23 古殿 葉子
森田 桂子(大和レディース)
24 新開 淳子
合田 和子(コスモス)
25 山本 美幸(下松エンジェル)
久村紀美子(ポエム)
26 廣沢 礼子
松田 令子(山口レディースクラブ)
27 吉村 千穂
北村 洋子(HSC)

女子C級複(LCD)

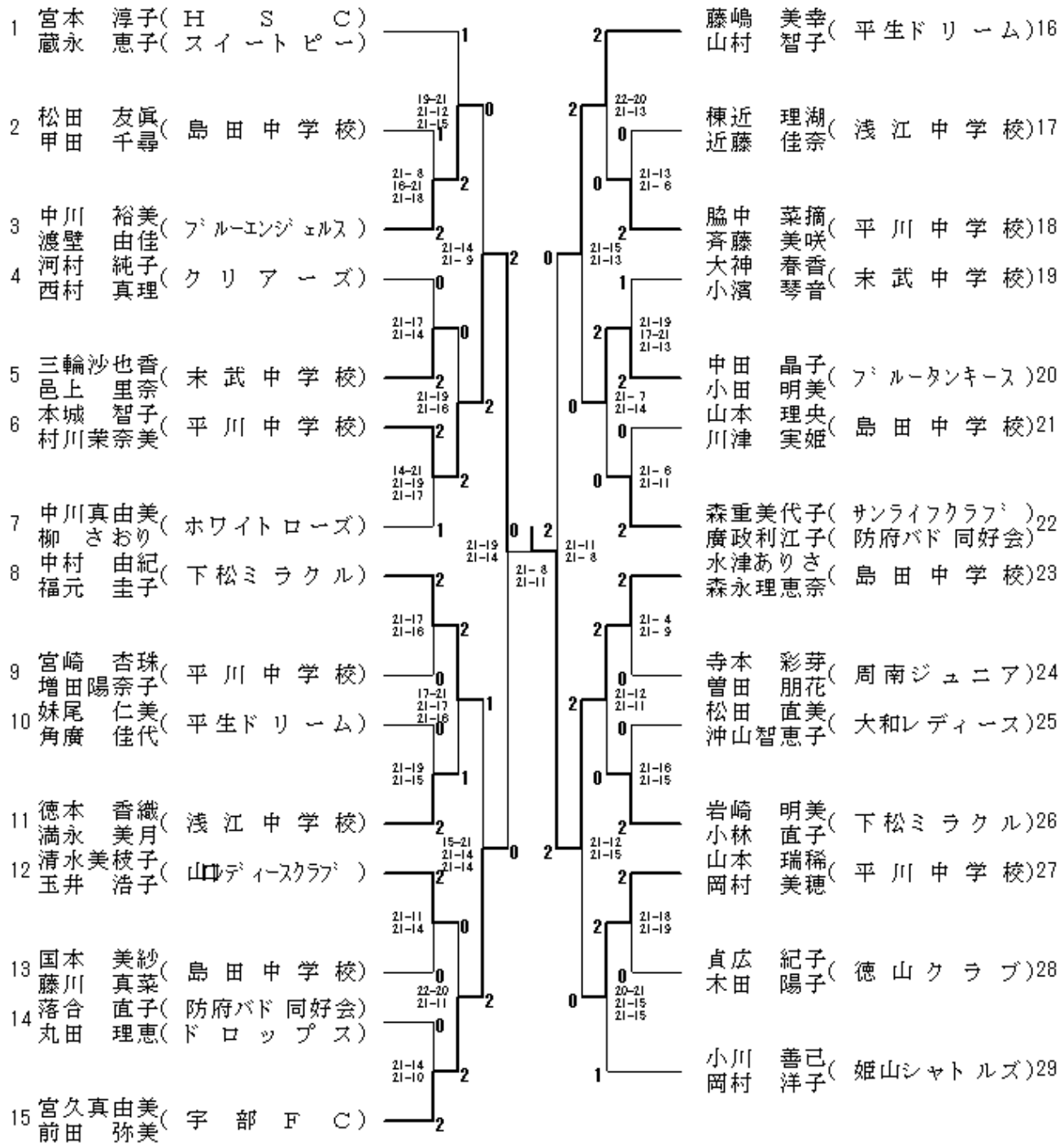
1 宮本 淳子(H S C)
蔵永 恵子(スイートピー)
2 松田 友眞(島田中学校)
甲田 千尋
3 中川 裕美(ブルーエンジェルス)
渡壁 由佳
4 河村 純子(クリアーズ)
西村 真理
5 三輪沙也香(末武中学校)
邑上 里奈
6 本城 智子(平川中学校)
村川茉奈美
7 中川真由美(ホワイトローズ)
柳 さおり
8 中村 由紀(下松ミラクル)
福元 圭子
9 宮崎 杏珠(平川中学校)
増田陽奈子
10 妹尾 仁美(平生ドリーム)
角廣 佳代
11 徳本 香織(浅江中学校)
満永 美月
12 清水美枝子(山口レディースクラブ)
玉井 浩子
13 国本 美紗(島田中学校)
藤川 真菜
14 落合 直子(防府バド同好会)
丸田 理恵(ドロップス)
15 宮久真由美(宇部FC)
前田 弥美
16 藤嶋 美幸(平生ドリーム)
山村 智子
17 棟近 理湖(浅江中学校)
近藤 佳奈
18 脇中 菜摘(平川中学校)
斉藤 美咲
19 大神 春香(末武中学校)
小濱 琴音
20 中田 晶子(ブルータンキース)
小田 明美
21 山本 理央(島田中学校)
川津 実姫
22 森重美代子(サンライフクラブ)
廣政利江子(防府バド同好会)
23 水津ありさ(島田中学校)
森永理恵奈
24 寺本 彩芽(周南ジュニア)
曽田 朋花
25 松田 直美(大和レディース)
沖山智恵子
26 岩崎 明美(下松ミラクル)
小林 直子
27 山本 瑞稀(平川中学校)
岡村 美穂
28 貞広 紀子(徳山クラブ)
木田 陽子
29 小川 善己(姫山シャトルズ)
岡村 洋子