西京銀行チャレンジカップ
第14回山口県オープン
バドミントン選手権大会

日　　程　　平成２６年１２月１４日（日）

会　　場　　下松スポーツ公園体育館

主　催　　山口県バドミントン協会

主　管　　下松市バドミントン協会

後　援　　下松市教育委員会

　　下松市体育協会

協　賛　　株式会社西京銀行

　　アメアスポーツジャパン株式会社

男子フリーシングルス （MFS）

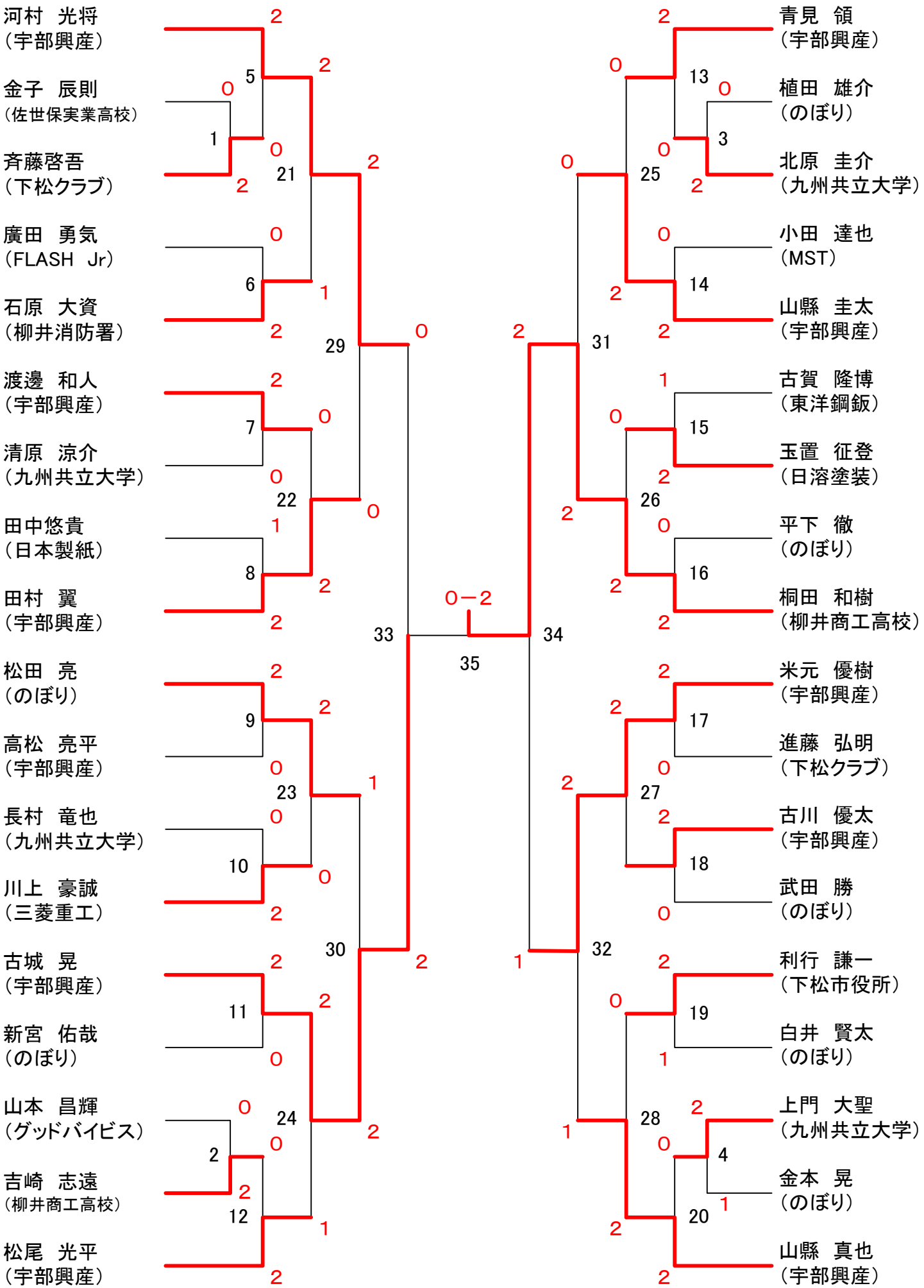

男子フリーダブルス （MFD）

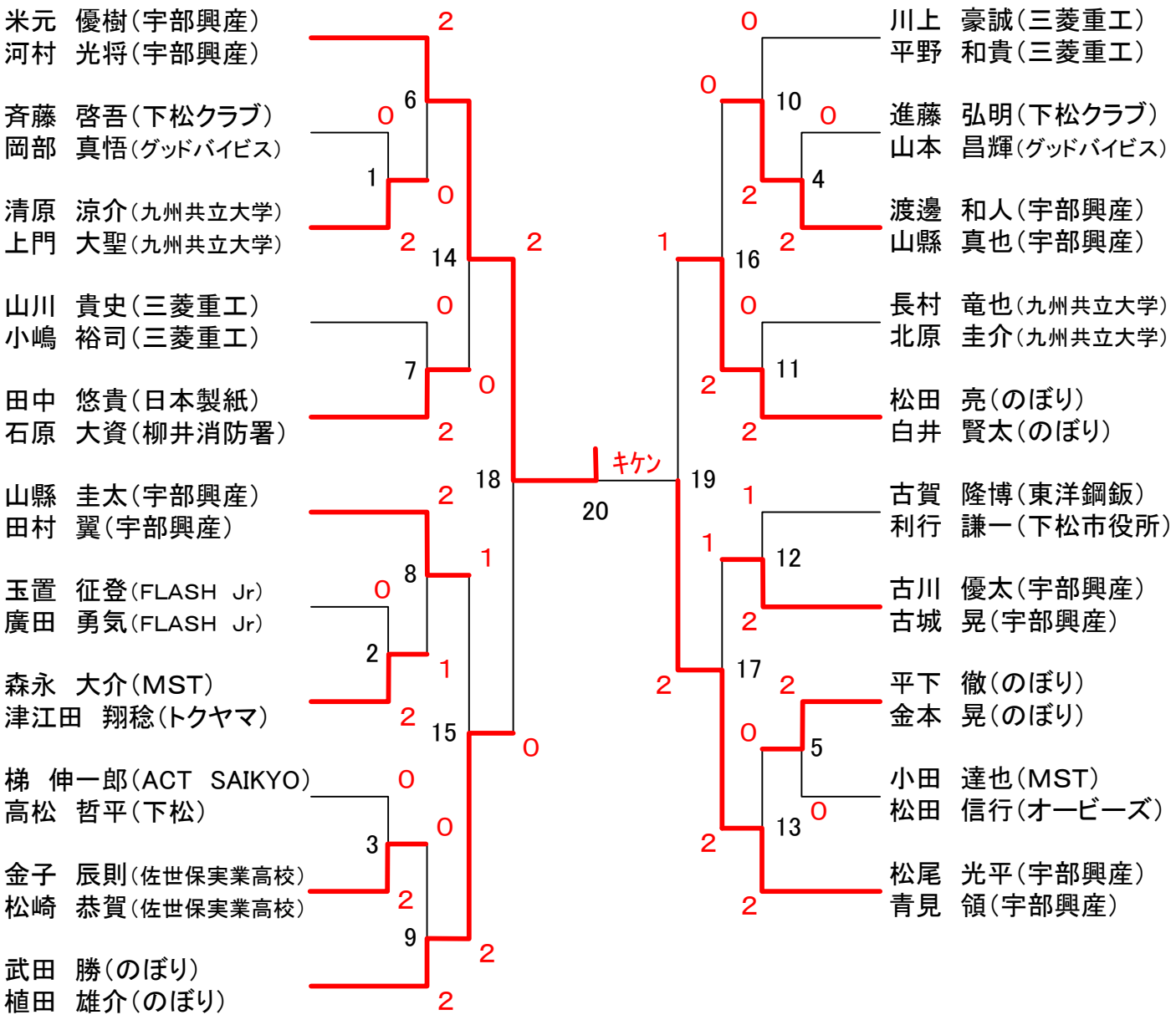

男子B級シングルス （MBS）

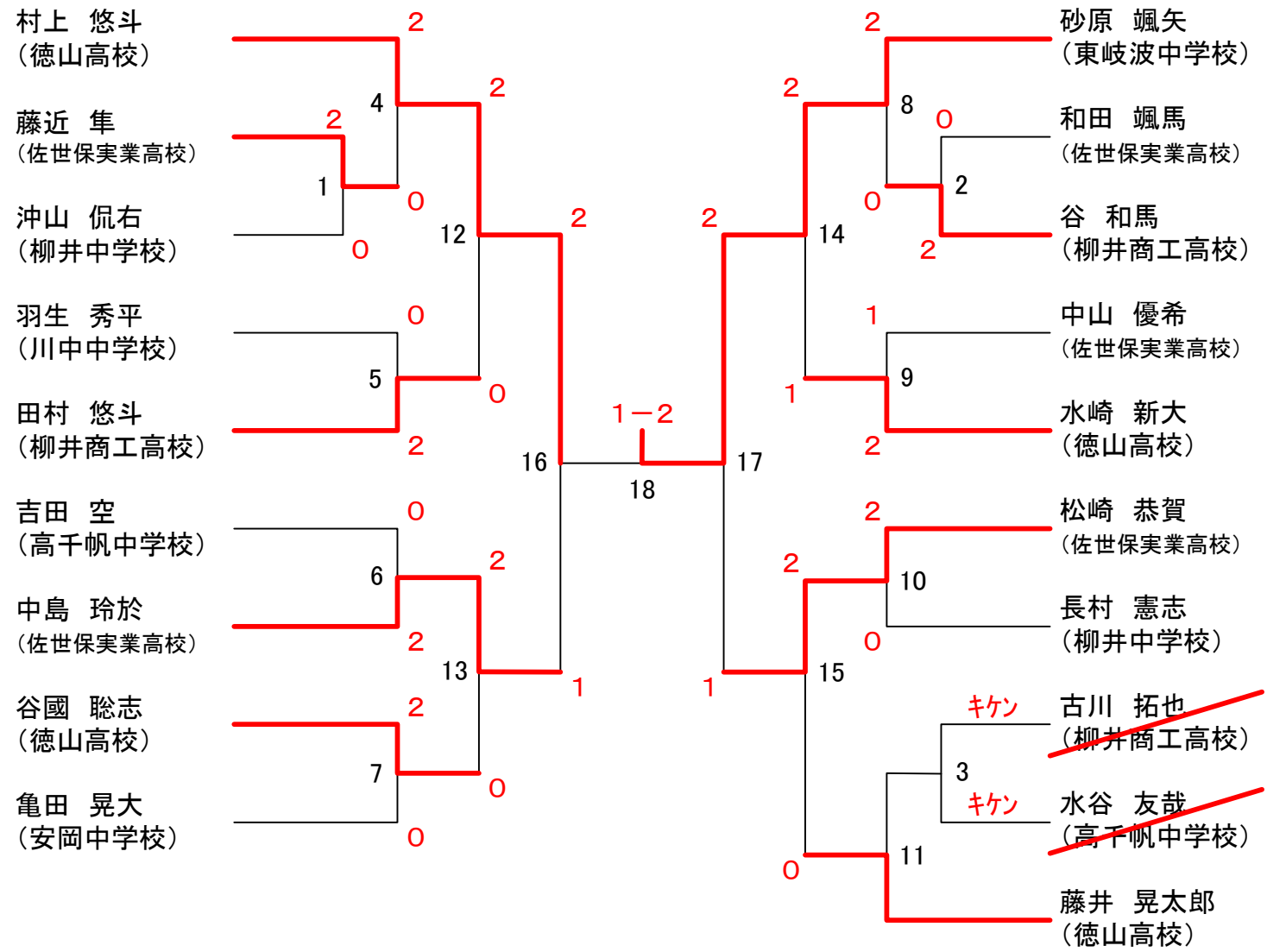

男子B級ダブルス （MBD）

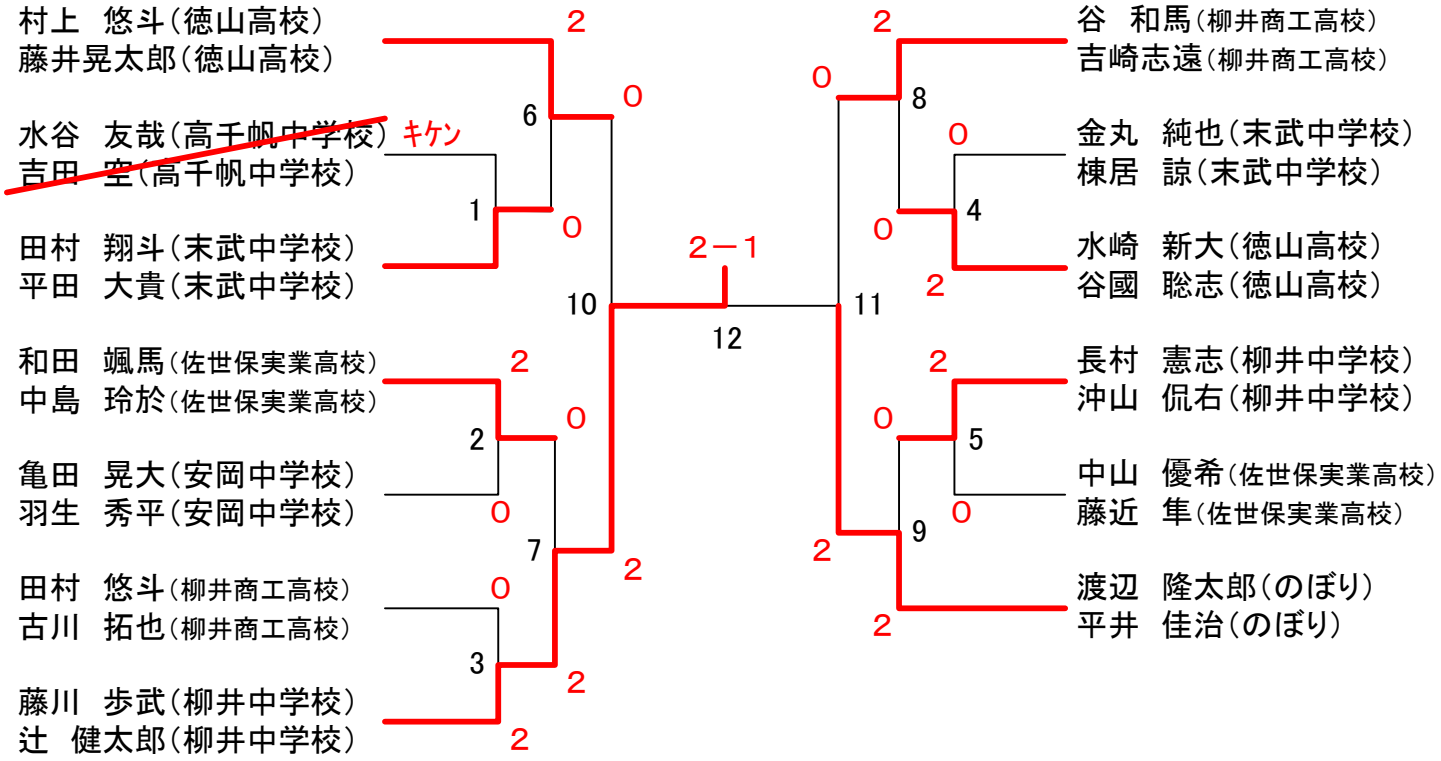

女子フリーシングルス （LFS）

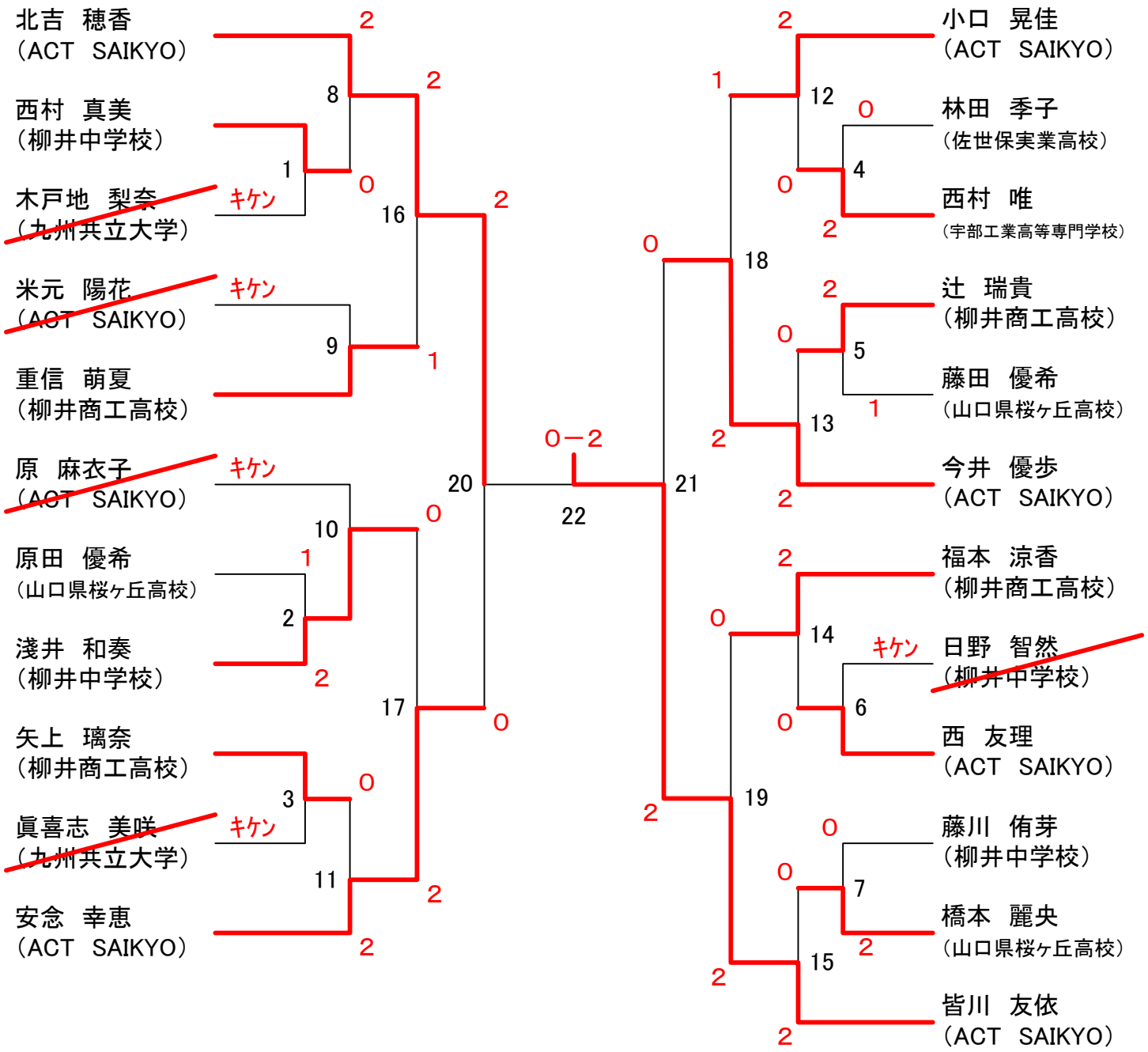

女子フリーダブルス （LFD）

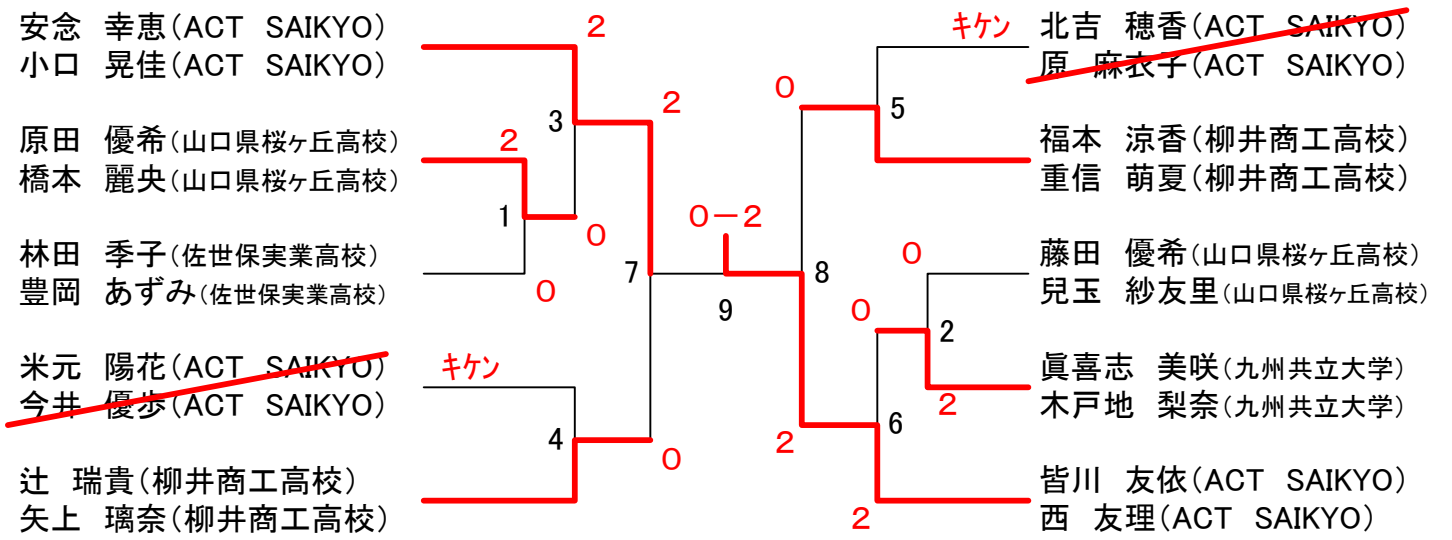

女子B級シングルス （LBS）

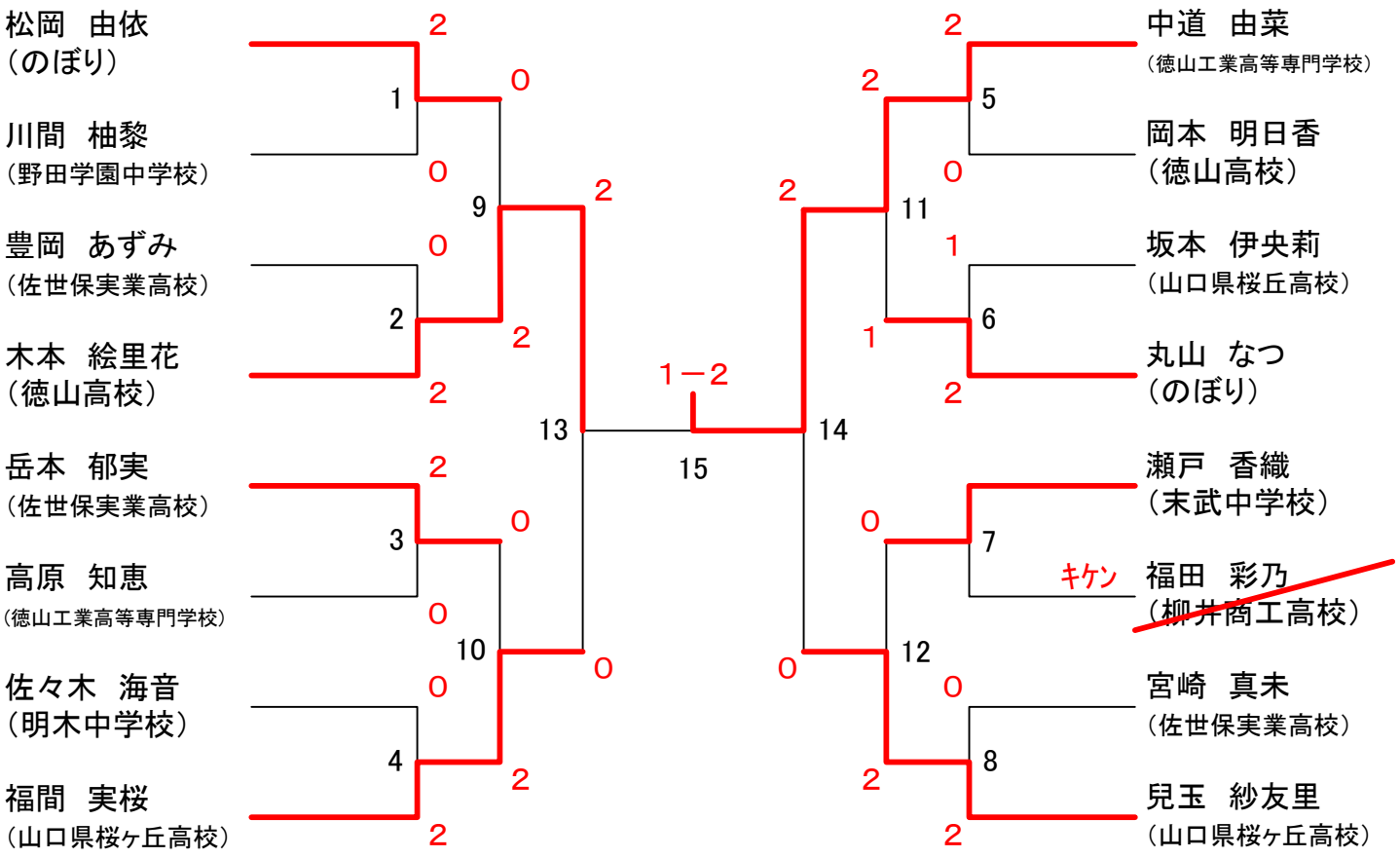

女子B級ダブルス （LBD）

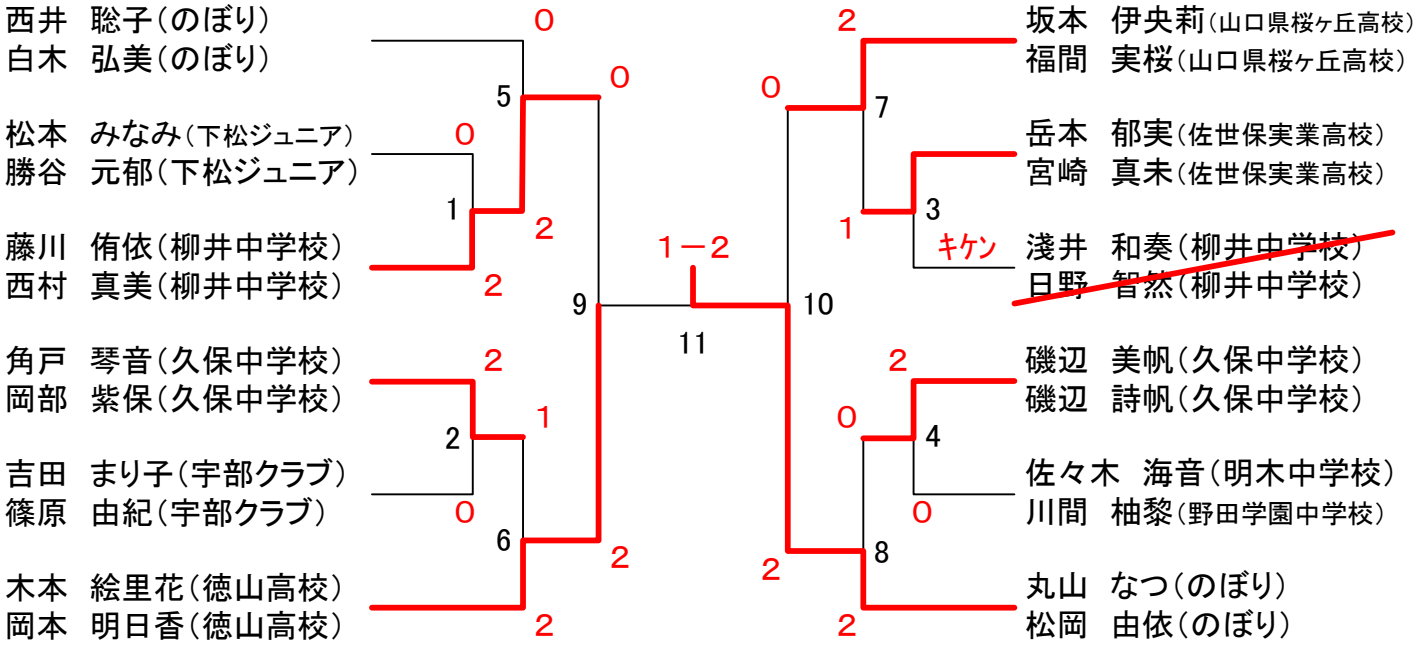

大　会　名　　西京銀行チャレンジカップ
第１４回山口県オープンバドミントン選手権大会

日　時　　平成２６年１２月１４日（日）　９：００－

会　場　　下松スポーツ公園体育館

主　催　　山口県バドミントン協会

試　合　結　果

種　目	１　位	２　位
男子フリー シングルス	桐田　和樹 （ 柳井商工高等学校 ）	古城　晃 （　宇部興産　）
男子フリー ダブルス	米元　優樹　（ 宇部興産 ）	松尾　光平　（ 宇部興産 ）
	河村光将　（ 宇部興産 ）	青見　領　（ 宇部興産 ）
男子B級 シングルス	砂原　颯矢 （ 東岐波中学校 ）	村上　悠斗 （ 徳山高等学校 ）
男子B級 ダブルス	藤川　歩武　（ 柳井中学校 ）	渡辺　隆太郎　（ のぼり（広島） ）
	辻　健太郎　（ 柳井中学校 ）	平井　佳治　（ のぼり（広島） ）
女子フリー シングルス	皆川　友依 （ ACT　SAIKYO ）	北吉　穂香 （ ACT　SAIKYO ）
女子フリー ダブルス	皆川　友依　（ ACT　SAIKYO）	安念　幸恵　（ACT　SAIKYO）
	西　友理　（ ACT　SAIKYO）	小口　晃香　（ACT　SAIKYO）
女子B級 シングルス	中道　由菜 （ 徳山工業高等専門学校 ）	木本　絵里花 （ 徳山高等学校 ）
女子B級 ダブルス	丸山　なつ　（ のぼり（広島） ）	木本　絵里花（ 徳山高等学校 ）
	松岡　由依　（ のぼり（広島） ）	岡本　明日香（ 徳山高等学校 ）

（　　）内は所属団体

参加　206　名