女子ダブルス

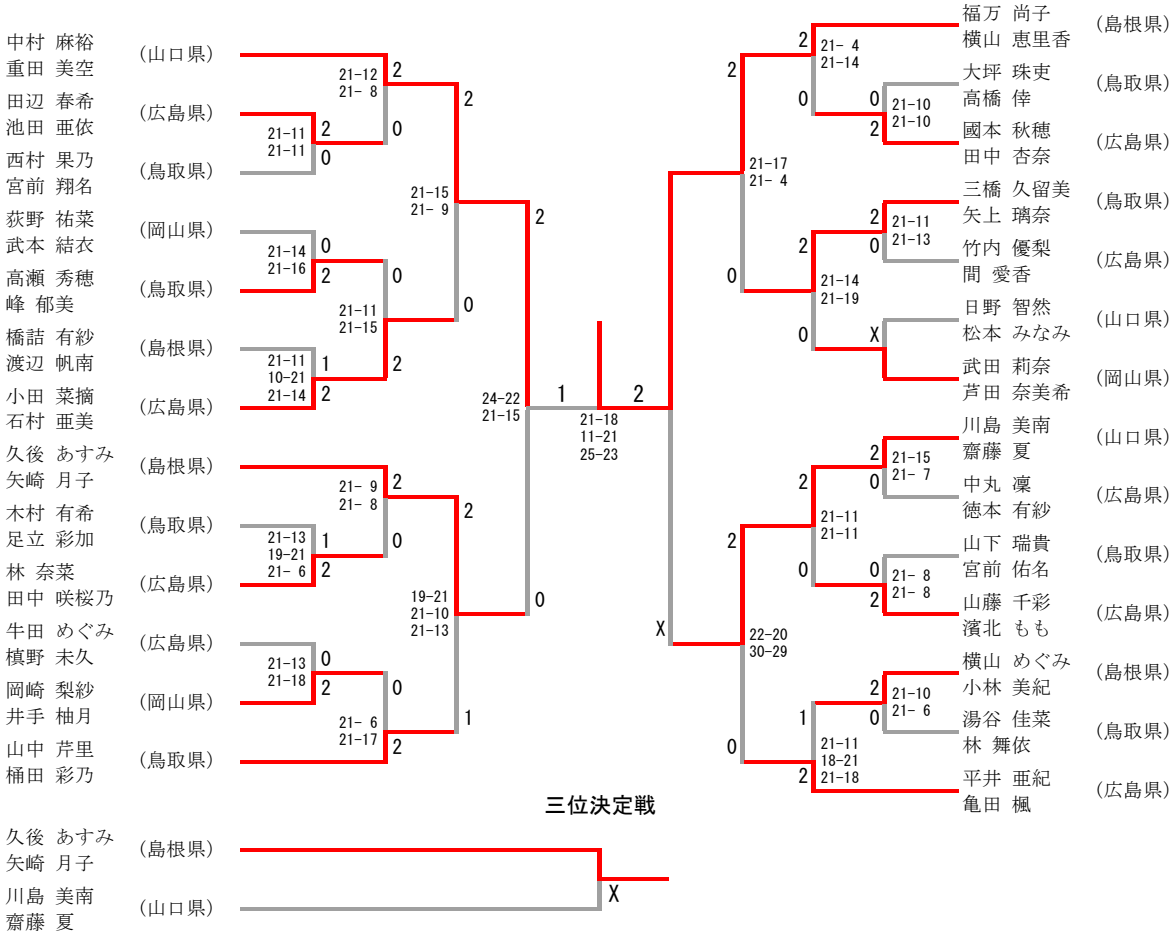
中村 麻裕
重田 美空
(山口県)
田辺 春希
池田 亜依
(広島県)
西村 果乃
宮前 翔名
(鳥取県)
荻野 祐菜
武本 結衣
(岡山県)
高瀬 秀穂
峰 郁美
(鳥取県)
橋詰 有紗
渡辺 帆南
(島根県)
小田 菜摘
石村 亜美
(広島県)
久後 あすみ
矢崎 月子
(島根県)
木村 有希
足立 彩加
(鳥取県)
林 奈菜
田中 咲桜乃
(広島県)
牛田 めぐみ
槙野 未久
(広島県)
岡崎 梨紗
井手 柚月
(岡山県)
山中 芹里
桶田 彩乃
(鳥取県)
21-12
21- 8
21-11
21-11
21-15
21- 9
21-14
21-16
21-11
21-15
21-11
10-21
21-14
24-22
21-15
21-18
11-21
25-23
21- 9
21- 8
21-13
19-21
21- 6
19-21
21-10
21-13
21-13
21-18
21- 6
21-17
福万 尚子
横山 恵里香
(島根県)
大坪 珠吏
高橋 倖
(鳥取県)
國本 秋穂
田中 杏奈
(広島県)
三橋 久留美
矢上 璃奈
(鳥取県)
竹内 優梨
間 愛香
(広島県)
日野 智然
松本 みなみ
(山口県)
武田 莉奈
芦田 奈美希
(岡山県)
川島 美南
齋藤 夏
(山口県)
中丸 凜
徳本 有紗
(広島県)
山下 瑞貴
宮前 佑名
(鳥取県)
山藤 千彩
濱北 もも
(広島県)
横山 めぐみ
小林 美紀
(島根県)
湯谷 佳菜
林 舞依
(鳥取県)
平井 亜紀
亀田 楓
(広島県)
21- 4
21-14
21-10
21-10
21-17
21- 4
21-11
21-13
21-14
21-19
21-15
21- 7
21-11
21-11
21- 8
21- 8
22-20
30-29
21-10
21- 6
21-11
18-21
21-18
三位決定戦
久後 あすみ
矢崎 月子
(島根県)
川島 美南
齋藤 夏
(山口県)